SPECIFICATION APPLIED

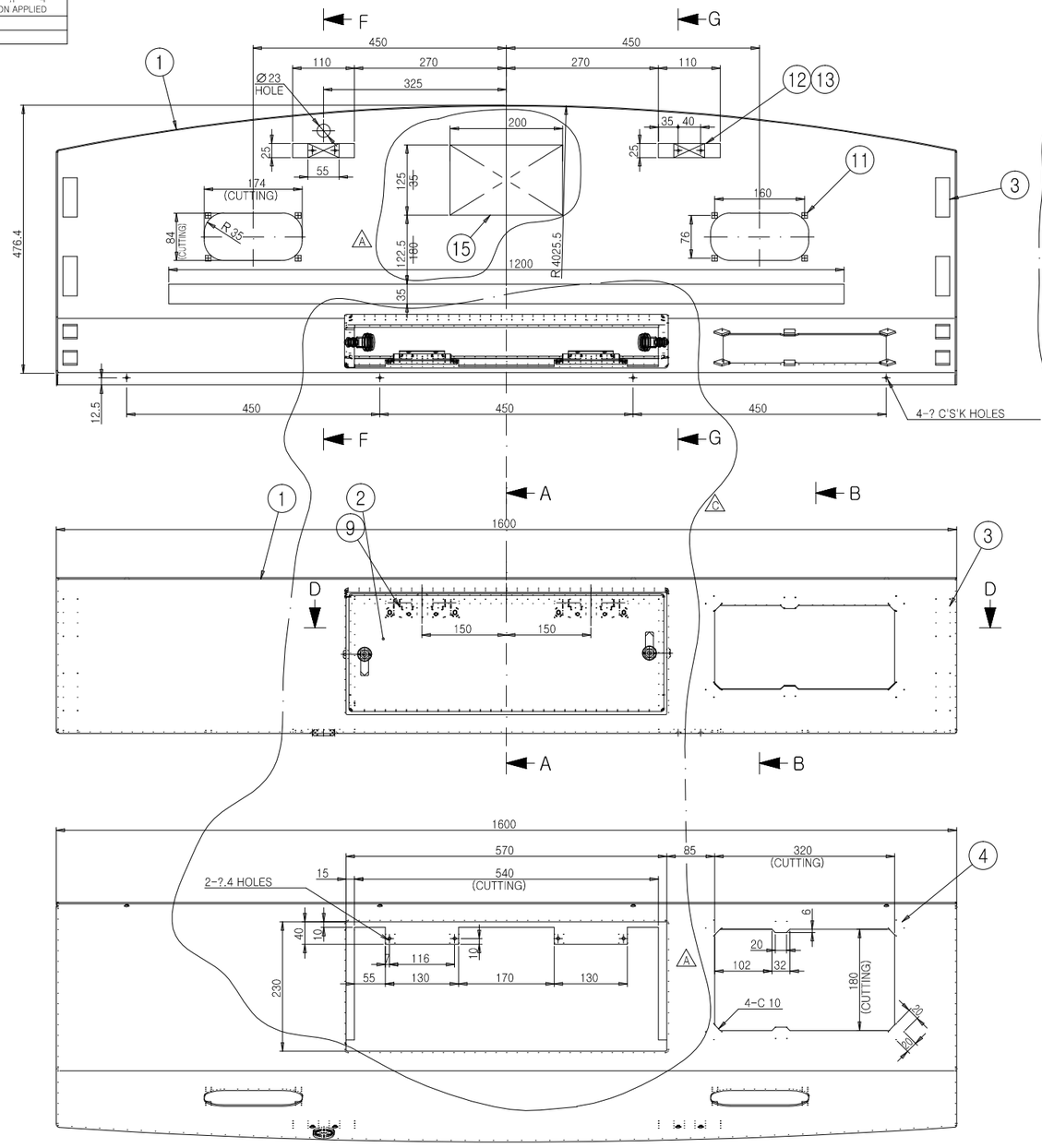

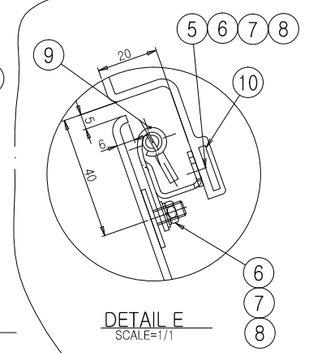

DETAIL E
SCALE=1/1

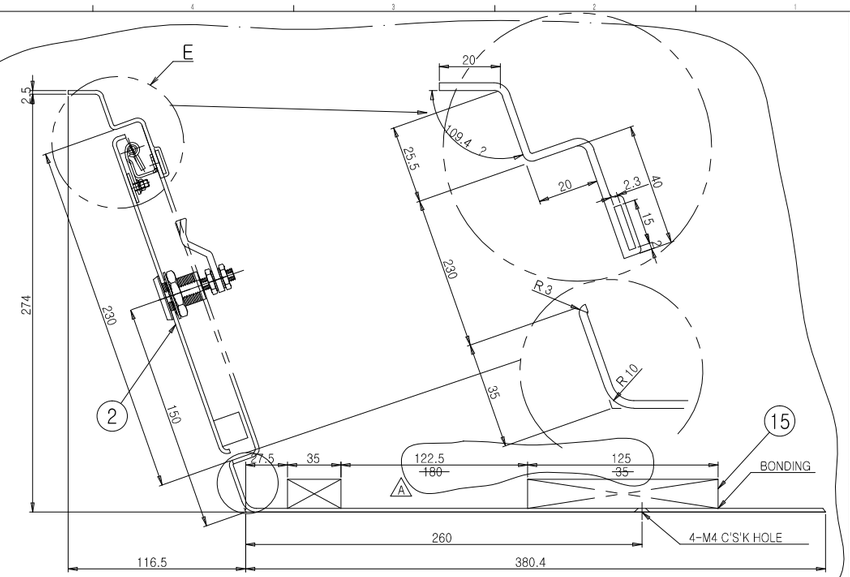

SECTION A-A
SCALE=1/2

VIEW C

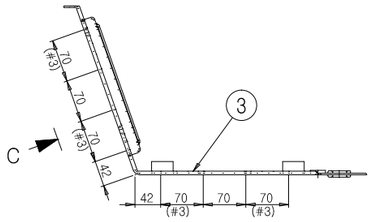

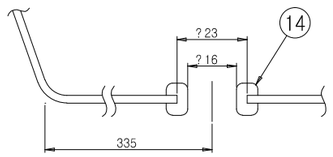

SECTION F-F
SCALE=1/1

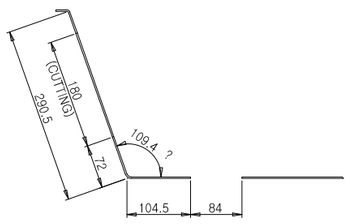

SECTION B-B

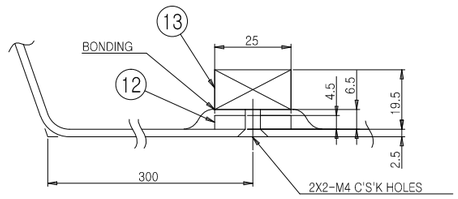

SECTION G-G
SCALE=1/1

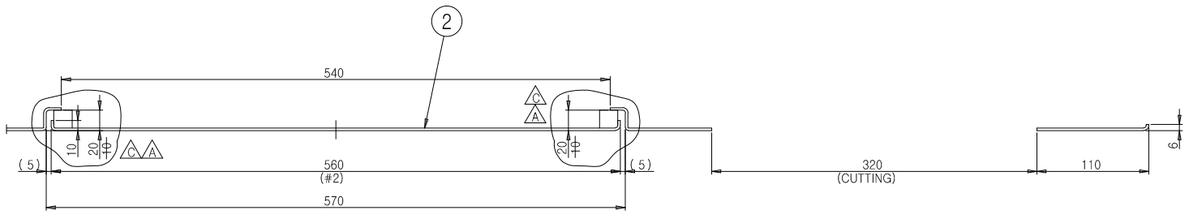

SECTION D-D
SCALE=1/3

NOTE:
1. PART NO.3 SHALL BE STRONGLY GLUED BY DP8005 OR EQUIVALENT.

품번 NO.	부품 번호 PART NO.	품 명 DESCRIPTION	재 질 MATERIAL	수량 Q'TY	중량 W.T	비 고 REMARKS
A	16	RFC23103EJ0-016A	PACKING	EPDM	1		T19X35X1200 MS3900-017(R65-73(EPDM))
A	15	RFC23103EJ0-015A	PACKING	EPDM	1		T19X125X200 ~~T19X35X200~~ MS3900-017(R65-73(EPDM))
	14	CP440101-432	BUSH,RUBBER	EPDM	1		RFP90013AN0-G1
A	13	RFC23103EJ0-013A	PACKING	EPDM	2		T13X25X55 MS3900-017(R65-73(EPDM))
	12	RFC23103EJ0-012	TAP SEAT	SS400	2		T4.5X25X110
	11	RFC23103EJ0-011	TAP SEAT	SS400	8		T3.2X10X10
	10	RFC23103EJ0-010	TAP SEAT	SS400	4		T2.3X15X15
	9	RFC23103EJ0-009	CONCEALED HINGE	SUS304	2		SOUTHCO F6-1-1-17
	8	RS60807-008S	WASHER PLAIN	SUS304	8		M5
	7	RS60801-005S	WASHER SPRING	SUS304	8		M5
	6	RS60401-006S	NUT HEX.	SUS304	8		M5
	5	RS60101-040S	BOLT HEX.	SUS304	4		M5X25
	4	RFC23103EJ0-004	TAP SEAT	SS400	6		T3.2X20X20
	3	RFC23103EJ0-003	DUAL LOCK	ASSY	8		3M SJ3550 OR EQUIVALENT
	2	RFC23004AN0	INSPECTION COVER	ASSY	1		
C	1	RFC23103EJ0-001A	PANEL	FRP	1		T2.5

승인 APP	JeongYul Lee 2014.09.15	재질 MAT'L	ASSY	명 칭	PANEL. FRONT(CENTER)
검도 CHK	KeongBong Park 2014.09.15	총중량 G. W		TITLE	
설계 DGN	JinWoo Jeong 2014.09.15	일반공차	MC WD CT	도면 번호 DRG. NO	MS RFC23103EJ0 Ver. 00 Rev. -C
제도 DRG	JinHee Jeong 2014.09.10		B	SCALE 1/5	매수 SHEET 1 of 1
				SIZE A1	

참고번호 REF. NO.

HYUNDAI Rotem 현대로템주식회사

기호 MARK	일자 DATE	변경내역 DETAIL OF REVISION(E.C ZONE)	설변번호 E.C NO.	설계 DGN	검도 CHK	승인 APP
CX5	2015.02.20	CHANGED ITEM #2	RSD1402-U166	H.U.LEE	S.B.LEE	H.G.RYU
B	2015.12.03	CORRECTED DIMENSION	RSD1402-U149	H.U.LEE	J.W.BAE	H.G.RYU
Ax8	2015.01.25	CHANGED PART NO. #15 & UPDATE	RSD1402-U085	H.U.LEE	J.W.BAE	H.G.RYU

기호 MARK	일자 DATE	변경내역 DETAIL OF REVISION(E.C ZONE)	설변번호 E.C NO.	설계 DGN	검도 CHK	승인 APP

주조 CASTING 주물 부분용 (±)	A	B
~20M	8	14
~15M	7	12
~12M	6	10
~8M	5	8
~4M	4	6
~2M	3	4
~1M	2	3
~315	1	2
~120	1	2
~30	1	1

용접 WELDING 구조용 (±)	B	C
~20M	6.0	8.0
~15M	5.0	7.0
~12M	4.0	6.0
~8M	3.0	5.0
~4M	2.0	4.0
~2M	1.2	3.0
~1M	0.8	2.0
~315	0.5	1.2
~120	0.3	0.8
~30	0.2	0.5
1~3	0.1	0.2
~1	0.05	0.1

가공 MACHINING 구조용 (±)	A	B	C
~400	2	4	
~90	2	3	
~10	1	1.5	
<3	0.5	1	
~3150	*	7	
~1600	4	5	
~800	3	4	
~400	2	3	
~200	1.5	2	
~100	1	1.5	

규정지않은 일반공차표 GENERAL TOLERANCE

본 도면은 당사 자산으로서 허가없이 무단복사/배포 금지함. PROPERTY OF ISSUING ENTITY. CANNOT BE DISTRIBUTED OR REPRODUCED WITHOUT AUTHORIZATION.

CATIA

보-PRJT

정리번호